AMAZFIT

Amazfit X 產品手冊

01 包裝清單

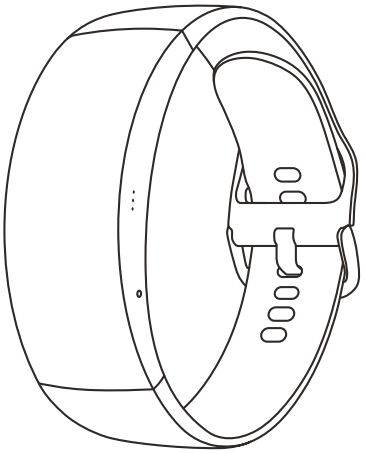

手錶本體 (含長錶帶)

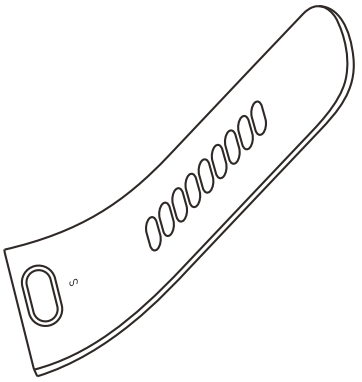

短錶帶

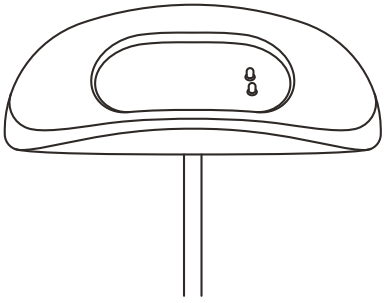

充電底座

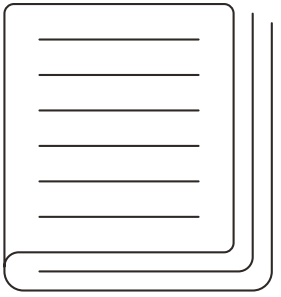

使用手冊

02 瞭解手錶

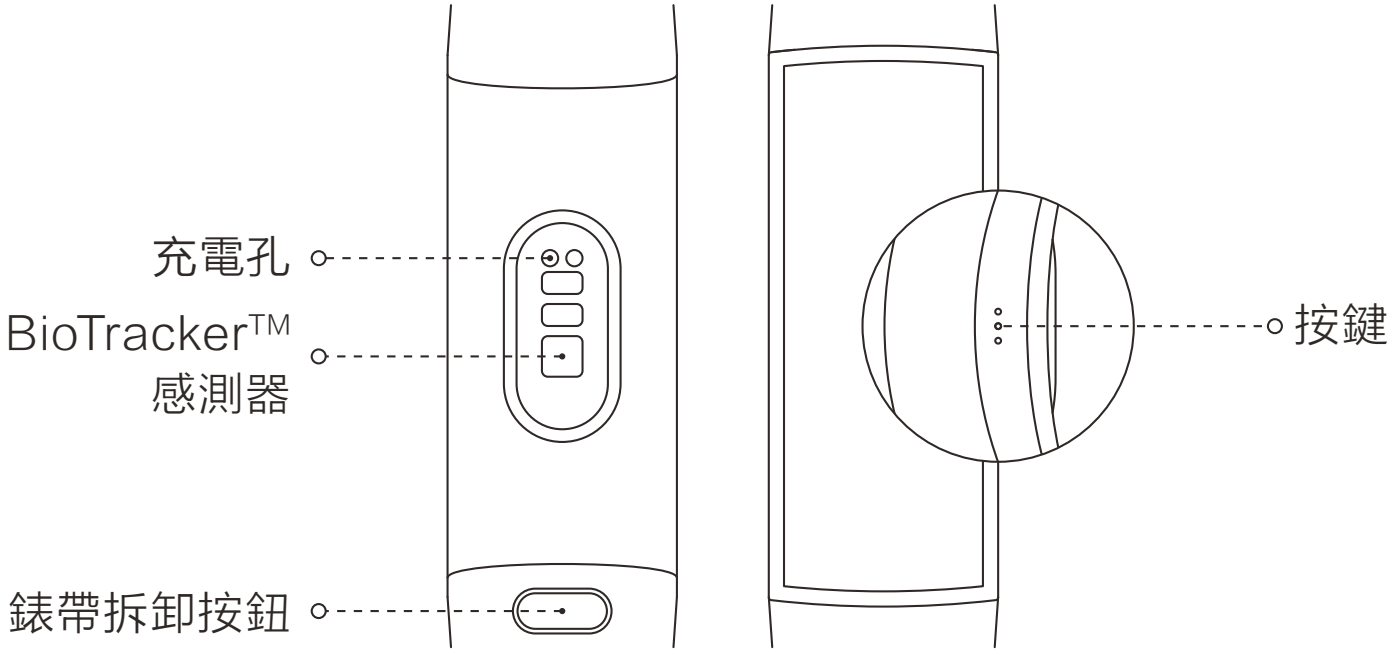

03 手錶充電

本產品採用磁吸式充電，請使用標配的充電底座進行充電。將充電孔對準並貼合充電底座的金屬觸點，直到手錶螢幕出現充電電量指示。

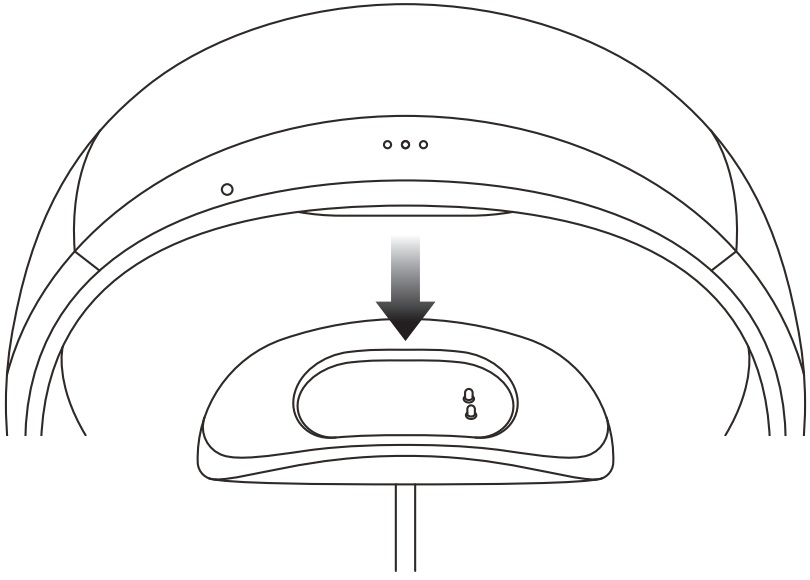

附註：

1. 使用包裝內自帶的充電底座進行充電，充電前，請先擦乾充電孔。
2. 將USB連接埠連接至輸出電流大於1A的手機充電器或電腦USB連接埠進行充電。

04 安裝應用程式

App是使用手錶的必備軟體。App可以幫助您控制智慧手錶及其所有功能。

使用手機掃描使用說明書上的二維碼條碼，在手機上下載App。您還可以從Google Play 商店或Apple App Store下載最新版本的App。

備註：

1. 請時常更新到最新版本的App，這樣可為您帶來更好的體驗。
2. 手機上的操作系統須為Android 5.0、iOS 10.0或更高版本。

05 綁定手錶

1. 開啟手機上的App，進行註冊或登入帳號；
2. 在裝置清單中選擇您要綁定的裝置，根據App提示完成配對連接；
3. 綁定成功後，手錶時間顯示正確，相關功能根據需求進行設定。

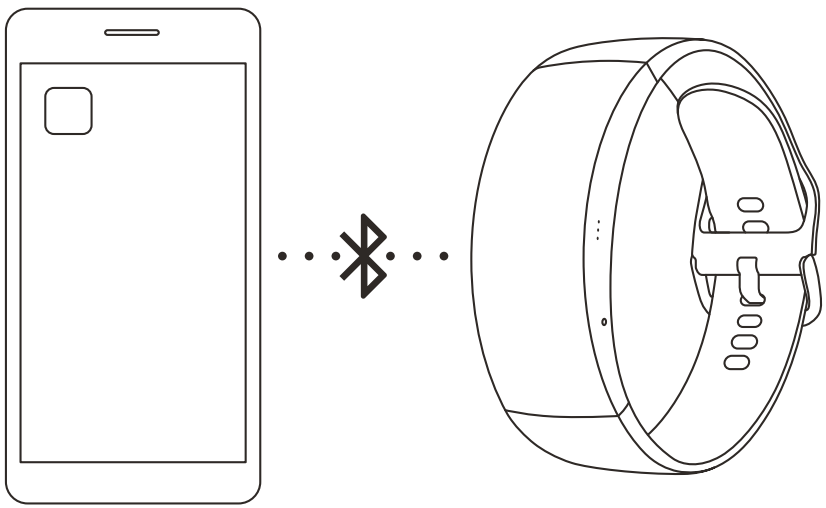

附註：

完成錶帶安裝後，請適當拉跩錶帶，確保錶帶安裝成功。

06 拆裝錶帶

1. 錶帶可根據手腕尺寸進行調整。
2. 如果想要替換錶帶，請參考插圖來拆卸或組裝錶帶。

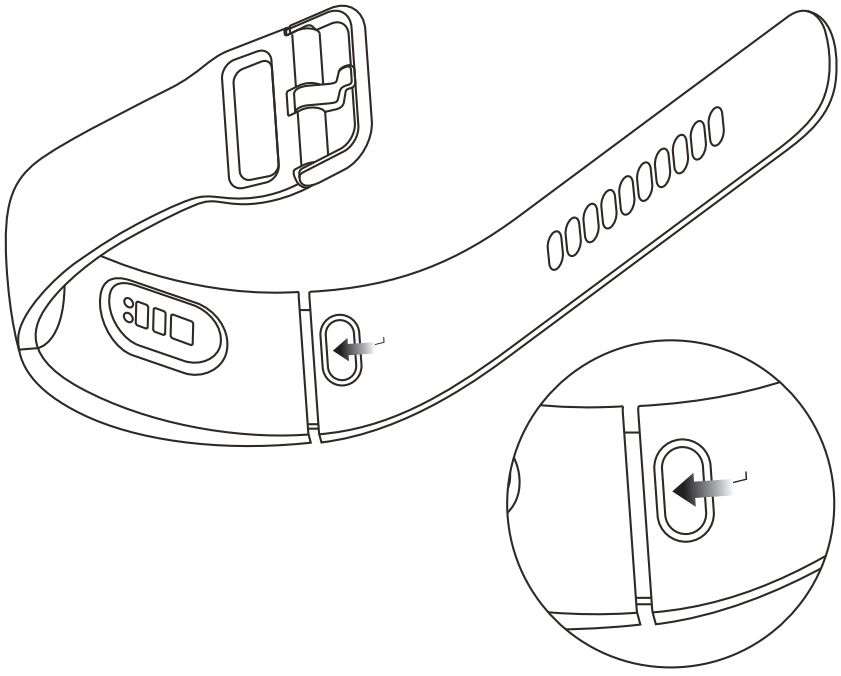

附註：

1. 在組裝好錶帶後，適當地拉動錶帶，確保成功安裝。
2. 皮革錶帶不具備防水功能，所以請避免受到液體沾濕。如果您打算在游泳期間佩戴手錶，或參加其他可能使手錶沾濕的活動，請使用矽膠錶帶更換皮革錶帶。

07 NCC警語：(僅適用於台灣市場)

「依據低功率電波輻射性電機管理辦法第十二條 經型式認證合格之低功率射頻電機，非經許可，公司、商號或使用者均不得擅自變更頻率、加大功率或變更原設計之特性及功能。第十四條 低功率射頻電機之使用不得影響飛航安全及干擾合法通信； 經發現有干擾現象時，應立即停用，並改善至無干擾時方得繼續使用。 前項合法通信，指依電信法規定作業之無線電通信。低功率射頻電機須忍受合法通信或工業、科學及醫療用電波輻射性電機設備之干擾。」

CCAK20LP1330T1

廢電池請回收

請適當處理廢舊電池，遵守本地規章。請勿將其焚化。

有關特定於Amazfit X的訊息、認證和符合標誌， 請在設備螢幕上選擇 設置>系統>監管，查看認證資訊。

08 產品中有害物質的名稱及含量

單元	限用物質及其化學符號					
	鉛（Pb）	汞（Hg）	鎘（Cd）	六價鉻（Cr^{+6}）	多溴聯苯（PBB）	多溴二苯醚（PBDE）
手錶主體	超出 0.1 wt %	○	○	○	○	○
腕帶	○	○	○	○	○	○
充電線	○	○	○	○	○	○
充電座	○	○	○	○	○	○

備考 1. 〝超出0.1 wt%〞及〝超出0.01 wt%〞係指限用物質之百分比含量超出百分比含量基準值。

備考 2. 〝○〞係指該項限用物質之百分比含量未超出百分比含量基準值。

備考 3. 〝－〞係指該項限用物質為排除項目。

09 安全通知

此裝置具備防水功能，認證等級為5 ATM。這意味著此裝置可在雨天或淋浴時穿戴。它亦適用於淺水活動，例如在游泳池中游泳。
但是，在潛水、泡澡、蒸氣室、溫泉或其他出現高速水流或淺水以下等活動時，不應穿戴手錶。請勿在水下操作手錶。在浸濕後，請在操作或充電前用乾布擦乾。
手錶不能抵禦化學試劑、酸性或鹼性溶液等的腐蝕。液體損壞引起的缺陷不在保固範圍內。

10 基本參數

產品型號：A2025
電池容量：205 mAh
輸　　入：5V ⎓ 最大500 mA
裝置要求：Android 5.0或iOS 10.0及以上版本
防水等級：5 ATM
無線連接：Bluetooth 5.0 BLE版
工作環境溫度：0℃~45℃

11 保固及退貨規定

Amazfit有限保固涵蓋了Amazfit產品在原始購買日期開始的生產缺陷。保固期為12個月或其他期限，惟須符合消費者所在國家/地區適用的消費者法律的規定。我們的保固是對適用的消費者法律規定的權利的補充。

公司網站：en.amazfit.com
支援中心：support.amazfit.com